クリーンエリアプラス
フードオプション
取付要領書

株式会社東京技研

１．仕　　様

フード長　　３００mm標準（±５０mm可変）

時　　間　　下降時間：４秒以内
　　上昇時間：４秒以内

材　　質　　無塵布

　　色　　クリーム色

開閉動作　　電源ＯＮでフードは自動的に降りてきます
　　電源ＯＦＦで自動的に収納します

２．外形寸法図

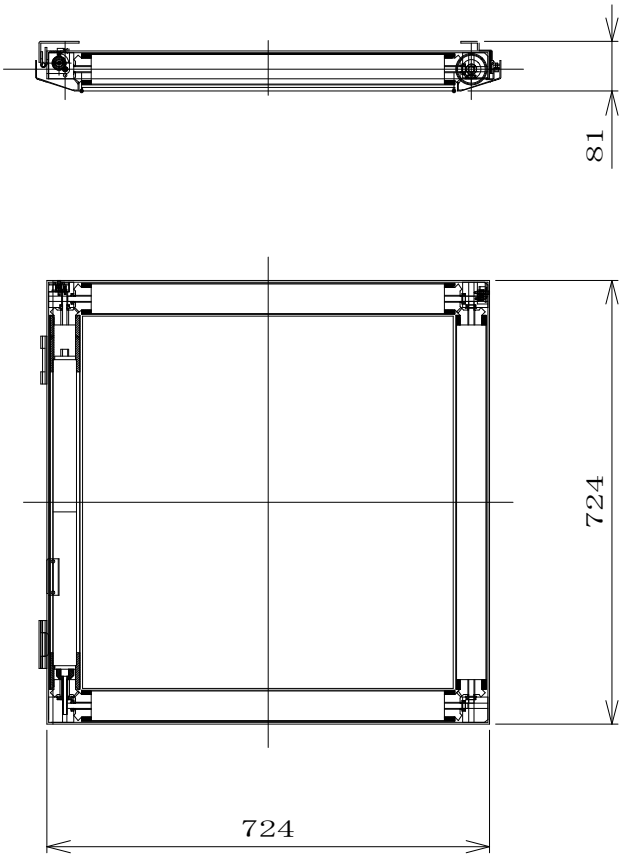

図１．フードオプション

３．取付穴寸法

本　体　部：天井に 750mm × 750mm の角穴を開けます。
　　天井裏コンクリートに W3/8 アンカー(4 本)を打ち込みます。
ブロワＢＯＸ：天井裏コンクリートに W3/8 アンカー(4 本)を打ち込みます。
吸　込　口：天井に 454mm × 454mm の角穴を開けます。

※ 注意

フードオプション取付時は、本体部を天井面から 39mm 上げた位置で、天井押え金具で固定してください。
消音ダクトの取り付け方向は、以下のように変更可能です。

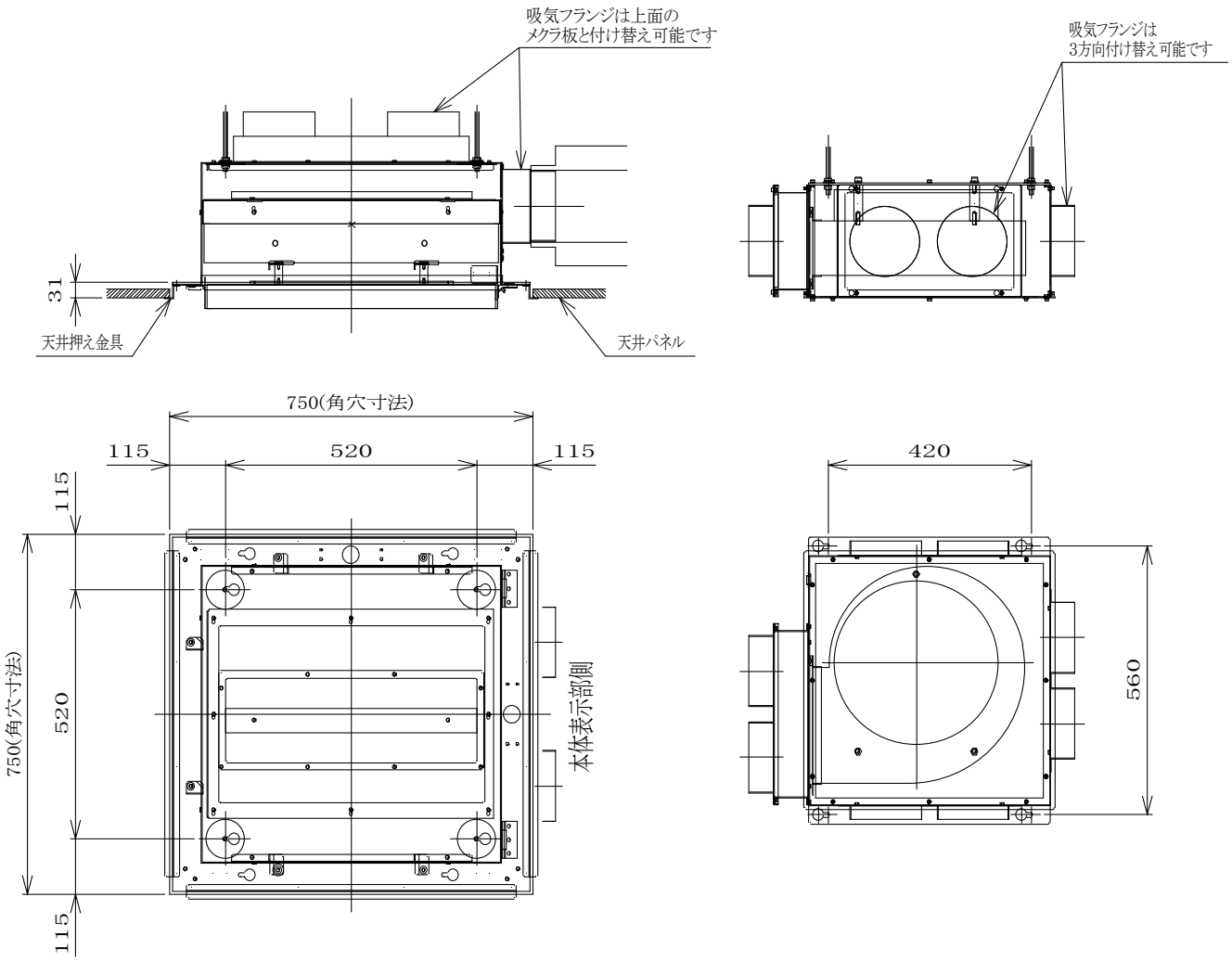

図２．吊ボルト、アンカー打ち込み位置

４．取付方法

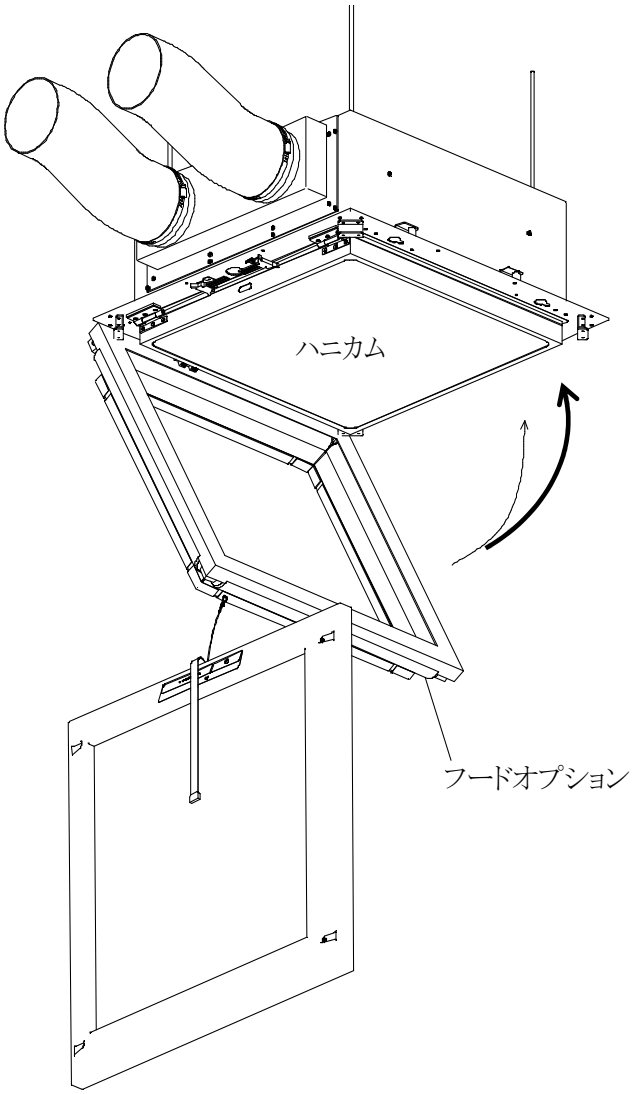

①クリーンエリアプラス（標準）取付要領書に従ってブロワ・本体部を取り付けます。

②ハニカムのコネクタを接続後、フードオプションをフックに掛け、フードオプションのコネクタを本体に接続します。

※注意
フードオプションを取付ける際は、切り替えスイッチが AUTO（ＡＴ）になっている事を確認してください。

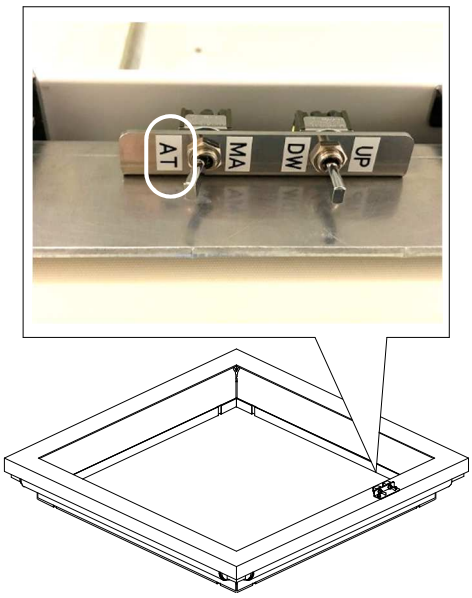

③本体カバーのワイヤーをフックに掛け、コネクタを接続します。

④フードオプションを図の矢印の方向に持ち上げ固定します。
本体カバーに当たらないように注意してください。

⑤本体カバーを取付けます。

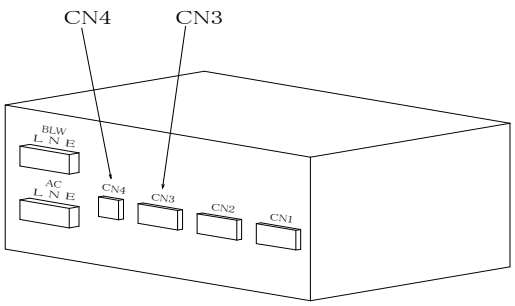

コントローラ

⑥標準取付要領書に従ってコントローラに各種配線を接続し、フードオプションのコネクタ CN3、CN4 を接続します。

⑦コントローラを吸込口の天井角穴付近に置き、標準取付要領書に従って吸込口を取付けます。

５．動作不良時の調整方法

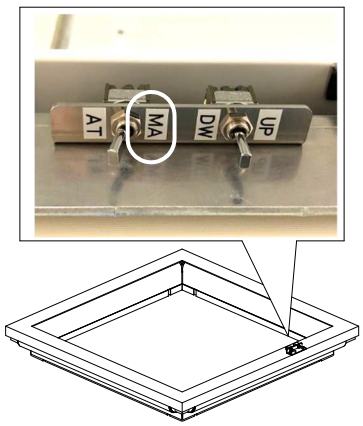

①切替スイッチをマニュアル（ＭＡ）に切り替えてください。

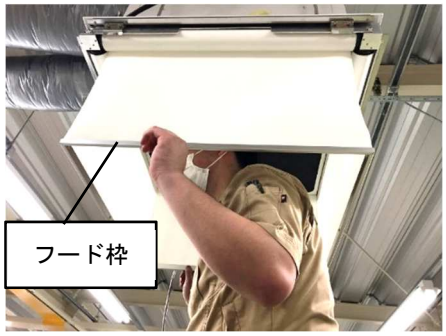

②フード枠を下に引っ張るように持ち、たるみがないか確認してください。

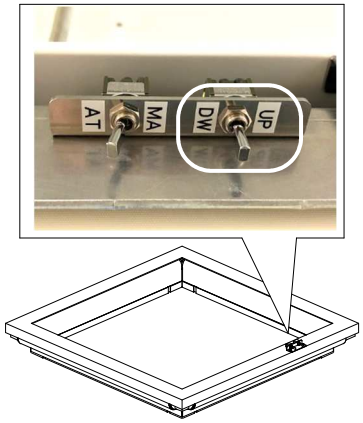

③手動スイッチ（UP／DW）でフードを数回上下させ、たるみがないか確認してください。
たるみがある場合はフード枠を引っ張りながら調整してください。

※手動スイッチ操作時のお願い

手動スイッチでフードを上下させる際は、フードを巻き付けているローラーが見える位置まで下げないでください。
組立時の調整のしやすさから、フードは養生テープで固定しています。
フードを下に引っ張った場合、巻き締める方向に力が働くため、フードが一巻以上巻いている場合はフードを引っ張っても外れませんが、ローラーが見える状態で引っ張るとテープが剥がれる場合があります。

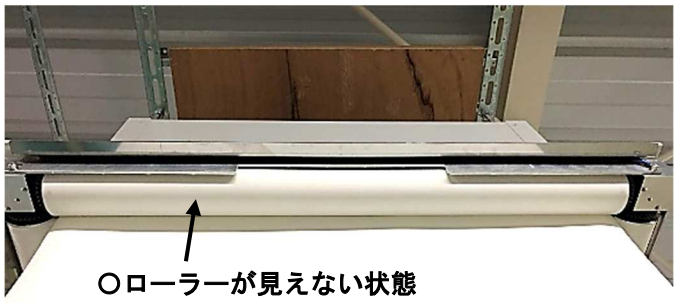

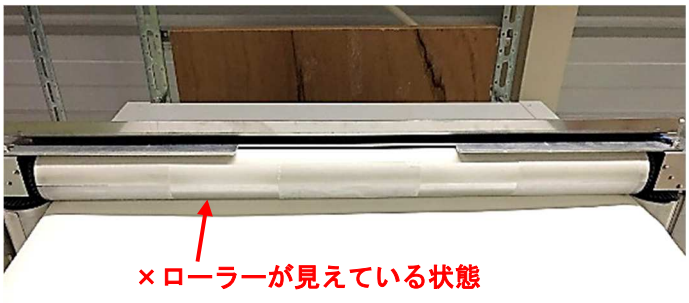

B1219-01-K052